OPEN NEWS vol.7 〈7回シリーズでお届けしました〉

京葉銀行

「なんか、人にやさしい感じがする。」

10月15日、京葉銀行 我孫子支店が
新しくオープンいたしました。

便利に、快適に、そして安全に。
京葉銀行では貸金庫やバリアフリーなど、
“５つの安心”をテーマにしたお店づくりをしています。
これから我孫子の街や人々の暮らしに、
もっともっと溶け込んだ身近なサービスで
より多くのお客様に、笑顔をお届けしていきます。

京葉銀行 我孫子支店OPEN!!
お気軽にお立ち寄りください。

- 全自動貸金庫は土･日･祝日も朝8時～夜9時まで。
- 機能充実のATMは朝8時～夜9時まで。
- 広々ゆったり23台の駐車場。

もっと、みなさまのそばに。もっと、便利でやさしい銀行へ。
京葉銀行は、新たに我孫子支店をオープンいたしました。

京葉銀行からみなさまへ、5つの安心をお届けします。

先進のセキュリティが、大きな安心。

指静脈認証システム採用の全自動貸金庫を、2,022箱完備。
元日を除き土･日･祝日も、朝8時から夜9時までご利用いただけます。

手の指の静脈パターンを高度に照合する「指静脈認証」は偽造が困難なため、セキュリティに優れています。センサーに指をかざすだけの簡単な操作で貸金庫が全自動で手元に届くので、お席に座ったままご利用可能です。我孫子支店ではお客様がごゆっくりご利用いただけるように、貸金庫室を3ブースご用意いたしました。ご利用時間は平日はもちろん、土･日･祝日も朝8時から夜9時まで。高いセキュリティ、スピーディな認証、簡単操作により、ご利用環境の安全性、快適性ともに優れています。

※ご本人以外にご親族の方がご利用になる場合は、代理人登録ができます。

ご利用は簡単4ステップ

① **入室チェック**
専用カードにより、入室チェックを行います。

② **ご本人確認**
指静脈認証により ご本人確認を行います。

③ **貸金庫利用**
貸金庫ボックスが現れたら、ボックスの鍵をあけて利用します。

④ **返却**
案内パネル表示にしたがって、返却ボタンを押します。

全自動貸金庫のご利用時間

- ご利用時間／元日を除き毎日**8:00～21:00**（入室は20:40迄）
- 土･日･祝日もご利用いただけます。
- 上記ご利用時間内は何度でもご利用いただけます。

保管できるもの

- 預金通帳、権利証、契約書などの重要書類。
- 宝石、貴金属などの貴重品。
- 写真、免状、手紙、遺言状など大切なもの。

※危険物などは保管できません。

指静脈認証システム全自動貸金庫のサイズおよびご利用料金

●サイズ

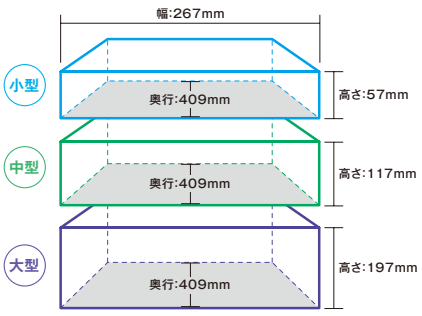

●ご利用料金（1カ月当たり）

サイズ	規定料金	ポイントサービス 500P以上(25%割引)	ポイントサービス 1000P以上(35%割引)
小　型	2,362円	1,771円	1,535円
中　型	3,045円	2,283円	1,979円
大　型	3,780円	2,835円	2,457円

●アルファバンクのポイントサービスでご利用料金が割引になります。
（500P以上で25%割引、1000P以上で35%割引）

※割引率は、「毎年2月末のお取引内容をもとに3月15日に確定するポイント数による4月1日のお引き落とし」および「毎年8月末のお取引内容をもとに9月15日に確定するポイント数による10月1日のお引き落とし」に適用されます。

ポイントお取引例（該当ポイント数に達するお取引例）

500ポイント
- ○定期預金500万円
- ○給与振込＋住宅ローン
  ＋定期預金400万円
  ＋貸金庫　など

1000ポイント
- ○定期預金1000万円
- ○給与振込＋住宅ローン
  ＋定期預金900万円
  ＋貸金庫　など

お申し込みの際のご注意

○貸金庫の数量には限りがございます。○ご利用にあたっては、当行所定の基準がございます。なお、お申し込み当日にはご利用いただけませんのであらかじめご了承ください。○お届け印･ご本人確認のできる書類など、必要な書類がございます。○お申し込みは必ずご本人がご来店のうえ、窓口でお手続きください。○ご利用料金は、ご指定の預金口座から半年ごとの自動支払いとなります。（前払い）○上記ご利用料金には消費税が含まれています。

気軽に、気持ちよく使える安心。

サービス充実のATMは、元日を除き
毎日朝8時から夜9時までご利用いただけます。

京葉銀行では、休日や時間外の「お預入れ」「通帳記入」はもちろん、通帳の繰越、各種商品のお取引など幅広いサービスに対応したATMを、元日を除き毎日ご利用いただけます。また、安心してご利用いただけるように、のぞき見防止フィルターや間仕切りを設置。暗証番号の変更や支払限度額の変更を行えるなど、お忙しいお客様もスピーディかつ安全にご利用いただけます。

あなたの指が、大切な預金を守ります。　指静脈認証ICキャッシュカード

指静脈認証とは
指の静脈パターンの情報（指静脈情報）をICチップにご登録いただき、ご本人を確認する「指静脈認証」を用いた、高いセキュリティを確保するシステムです。

ICキャッシュカードとは
従来のキャッシュカードに、偽造や不正な読み取りが困難となるICチップを搭載したキャッシュカードです。ICチップは非常に精密な部品でつくられ、従来の磁気ストライプのみのキャッシュカードに比べ偽造されにくい構造となっています。

お申し込みと発行手数料について
指静脈認証ICキャッシュカードは、当行本支店の窓口※でお申し込みいただけます。なお、発行手数料1,050円（消費税込）、また5年ごとに更新手数料1,050円（消費税込）が必要となります。ポイントサービスによるポイント数が200ポイント以上の方は、発行手数料、更新手数料およびコンビニATM手数料が無料となります。

※すでにお持ちのキャッシュカードからのお切替えは、口座開設店でお取り扱いいたします。

◎ICキャッシュカードには指静脈情報のご登録が必要です。
本カードをご持参のうえ当行本支店の窓口にご来店いただき、指静脈情報のご登録をお願いいたします。

◎指静脈認証対応ATMでご利用いただけます。
（指静脈認証対応ATM以外のATMでは、磁気ストライプでのお取引となります。）

どなたも、むりなく、どこでも安心。

フロアや通路などの段差を、なくしました。

ご高齢の方や車椅子をご利用の方、目のご不自由な方にも、安心してご利用いただくために、通路は段差をなくし、手すり等をつけたバリアフリー対応のトイレもご用意いたしました。また、目のご不自由なお客様にも安心してご来店いただけるように、フロアには点字ブロックを設置いたしました。さらにATMには、電話機と同一のキー配置を施したハンドセットを導入するなど、店舗のさまざまなスペースに、人にやさしいバリアフリー設計を採用いたしました。

ひとりひとりに、きめ細かい安心。

資産運用などのご相談に、個別ブースをご用意。

さまざまなご相談で来店されるお客様が、まわりを気にすることなく、ゆっくりお話しいただけるように、相談コーナーはパーテーションで仕切られた個別ブースをご用意いたしました。お客様のご相談内容に応じて、係員が丁寧に対応いたします。どうぞお気軽にご相談ください。

クルマで気軽に寄れる、うれしい安心。

店舗前に、防犯カメラ付きの駐車場を設置。

クルマでご来店のお客様が、より便利に、より安心してご利用いただけるように、店舗前面に防犯カメラ付きの駐車場をご用意いたしました。お店のすぐ前に駐車できますので、見通しがよく乗り入れもスムーズ。また、現金を持ち歩く距離もわずかなので安心です。

ご相談･お問い合わせはお気軽に。ご来店をお待ちしております。

お問い合わせは ▶▶▶ 京葉銀行 我孫子支店　〒270-1166 我孫子市我孫子1-9-16　TEL.04-7186-5511

平成19年10月22日現在